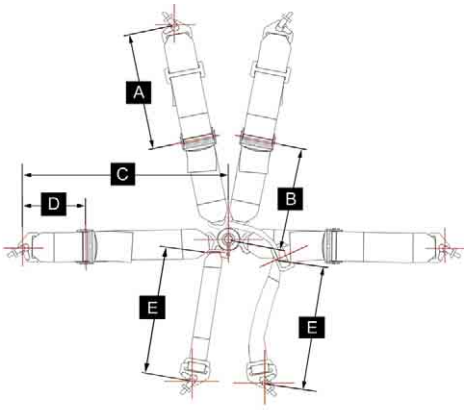

MODEL / *MODELLO*	A	B	C	D	E	
	MEASURE IN mm / *MISURE IN mm*					
SUPERLEGGERE - PROFESSIONAL HARNESSES / ***CINTURE PROFESSIONALI SUPERLEGGERE***						
DA806HSL	1650	390	750	140	700	*
DA806HSLE	1650	390	750	140	700	*
DA804SL	1650	390	750	140	700	*
LEGGERE - PROFESSIONAL HARNESSES / ***CINTURE PROFESSIONALI LEGGERE***						
DA806	1650	390	750	140	700	*
DA805HLP	1650	390	750	140	700	*
DA804L	1650	390	750	140	700	*
DA801L	1550	305	762	140		*

MODEL / *MODELLO*	A	B	C	D	E	
	MEASURE IN mm / *MISURE IN mm*					
PROFESSIONAL HARNESSES / ***CINTURE PROFESSIONALI***						
DA802H	1550	305	762	140	650	*
DA802	1550	305	762	140	650	*
DA801	1550	305	762	140		*
DA515HST	1000	500	800		700	*
FORMULA SUPERLEGGERE - PROFESSIONAL HARNESSES / ***CINTURE PROFESSIONALI FORMULA SUPERLEGGERE***						
DA811HSL61	320	300	660	220	700	*

ロールバー取り付け用*公認の為に

フォーミュラ用に設計された
高強度スチール製です。（プレート止め）

フォーミュラカー為にベルトの端は
しっかり縫製されています。

クラッチストラップを止められるバックル

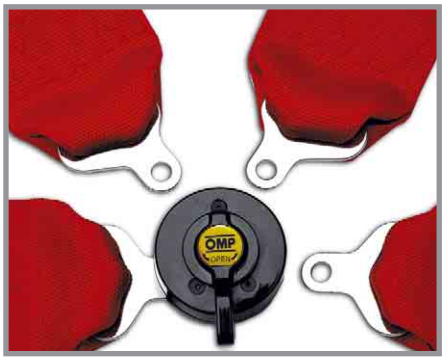

ラップストラップを止められるバックル

ＧＴカーのゴムバンドを止めるライナー

インターコネクタの固定用ライナー

競技ハーネス技術的な特徴

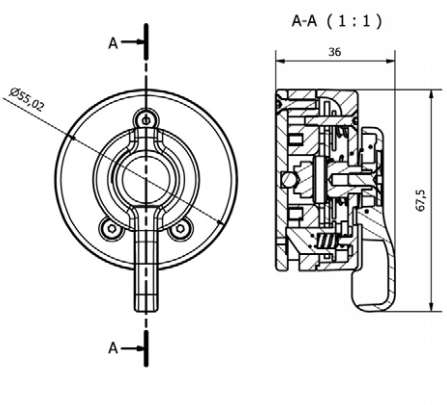

マグネシウムとアルミニウム合金ERGAL（エレガル）で作られた小型寸法のバックルです。

プロフェッショナル軽量クイックリリースアジャスタは人間工学に基づき、ベルトのとの滑りを最小限に抑えるために設計されたコンパクト・軽量な高強度アルミ鍛造で作らています。

軽量クイックリリースアジャスタはスチールと高強度アルミニウムを用い、人間工学に基づいて、コンパクトに作られています。

プロフェッショナルアジャスターは高強度スチールで作られています。

プロフェッショナルアジャスターは2インチラップストラップのための高強度スチールで作られています。

ロールバーに直接取り付ける。公認を取得しています。

パフォーマンスを向上させた、最適な安全のために設計された高強度スチール製フックを直接取り付けスナップします。